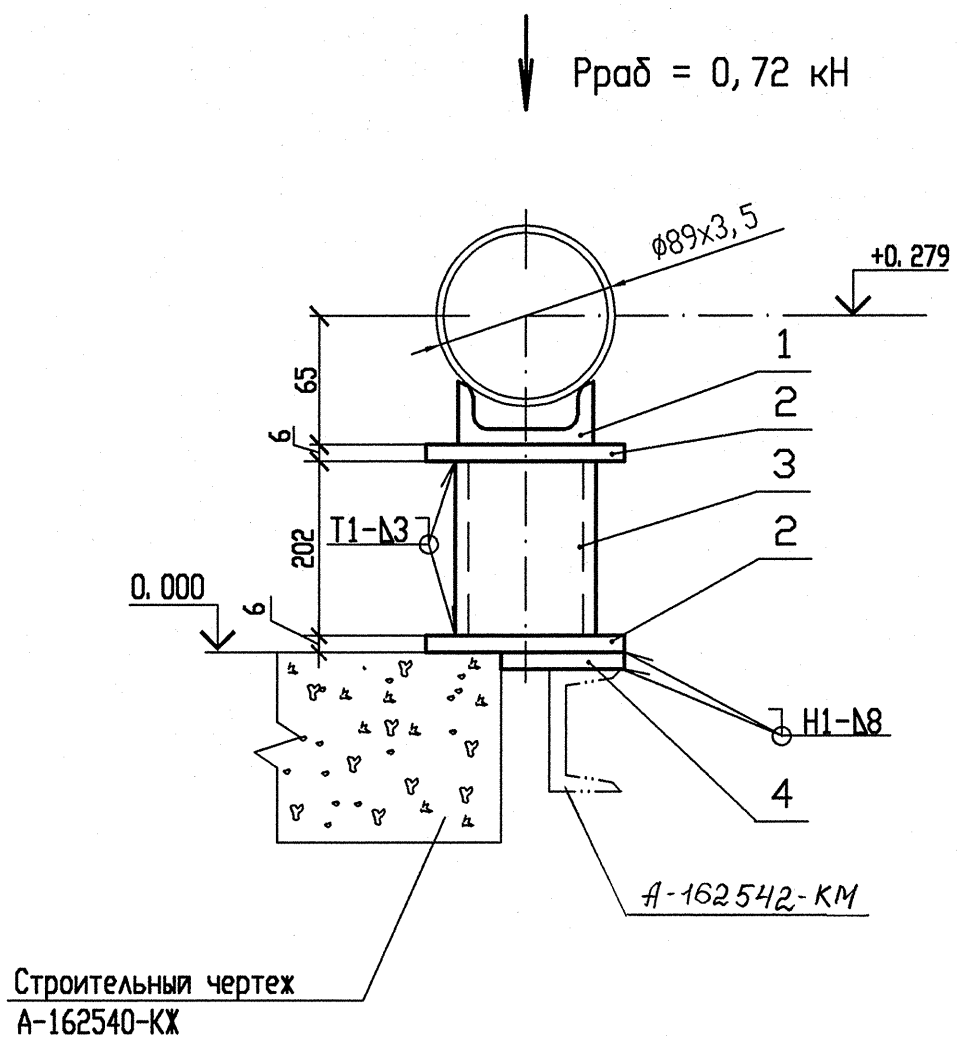


Спецификация деталей

| Поз. | Обозначение | Наименование | Кол. | Материал | Масса, кг | | Приме-чание |
|---|---|---|---|---|---|---|---|
| | | | | | ед. | общ. | |
| 1 | 01 ОСТ 34-10-615-93 | Опора 89У | 1 | Сборный | 0,7 | 0,7 | |
| 2 | ГОСТ 19903-74 | Лист Б-ПН-6 150х130 | 2 | Ст3сп5 ГОСТ 14637-89 | 0,92 | 1,84 | |
| 3 | ГОСТ 8734-75 | Труба 76х3 l=202 | 1 | В20 ГОСТ 8733-74 | 1,09 | 1,09 | |
| 4 | ГОСТ 19903-74 | Лист Б-ПН-10 100х200 | 1 | Ст3сп5 ГОСТ 14637-89 | 1,57 | 1,57 | |
| | | | | | | | |
| | | | | | | | |
| | | | | | | | |
| | ГОСТ 9467-75 | Электроды | | УОНИИ 13/45 | | - | |
| | ГОСТ 2246-70 | Проволока | | Св-08Г2С | | - | |
| | | | | | Итого: | 5,2 | |

1 Привязку опоры смотри R3.RW51.3010.012.01.00.002.

2 Сварку производить по ГОСТ 5264-80.

3 Сварку опоры с трубопроводом производить по ОСТ 34-10-615-93.

4 Отметка трубопровода подлежит уточнению на монтаже.

АРХИВНЫЙ ЭКЗЕМПЛЯР

| Изм. | Кол. уч. | Лист | Nдок. | Подпись | Дата |
|---|---|---|---|---|---|
| 2 | - | Зам. | 649-12 | - | - |
| Инж. Зк. | | Владимирова | | | 30.10 |
| Пров. инж. 1к. | | Котина | | | 10.11 |
| Нач. гр. | | Морозова | | | 28.11 |
| Н. контр. | | Краснояров | | | 29.11 |

Инв. N подл. R3.00175.1.0.12
Лист 99

R3.RW51.3012.012.01.00.006

Ростовская АЭС Блок 3

| Главный корпус Машинный зал Трубопроводы связи конденсата ТПН с турбиной | Стадия | Лист | Листов |
|---|---|---|---|
| | Р | | 1 |
| Опора скользящая 3RF21Y01 | ОАО "НИАЭП" 2012 | | |

Инв. N подл. | Подп. и дата | Взам. инв. N
R3.00175.1.0.12

Формат А3